AutomaZOOM

Soluções Industriais

WWW.AUTOMAZOOM.COM.BR

AUTOMAZOOM - Soluções Industriais
Rua: Felipe Schmidt, 312E
Bairro: Bela Vista CEP:89804-350
Chapecó - SC, Tel (49) 3324 0863

CLIENTE	SILVEIRA INDUSTRIAL	CODIGO DO PROJETO	62/2015
LOCAL	CHAPECÓ - SC	ARQUIVO	SIL04
PAINEL	QUADRO ELÉTRICO CALHA VIBRATÓRIA		
PLANTA	CALHA VIBRATÓRIA		

DADOS TÉCNICOS

Documentos Projeto	Painel		Tensão			Cabos	
						Cor	Bitola
	Normas	NR10	Potência	L1	380Vca	Preto	2,5mm2
-		NBR5410		L2		Preto	2,5mm2
-		-		L3		Preto	2,5mm2
-	Frequencia	60Hz	Comando	+	220Vca	Branco	0,5mm2
	Temp. Amb.	10-30ºC	Comando	-		Azul Claro	0,5mm2
-	IP	IP 54	Comando	+	24Vcc	Marron	0,5mm2
-	COR	INOX	Comando	-		Azul Escuro	0,5mm2
			Neutro		Neutro	Azul Claro	1,0mm2
			Terra		Terra	VD/AM	1,0mm2

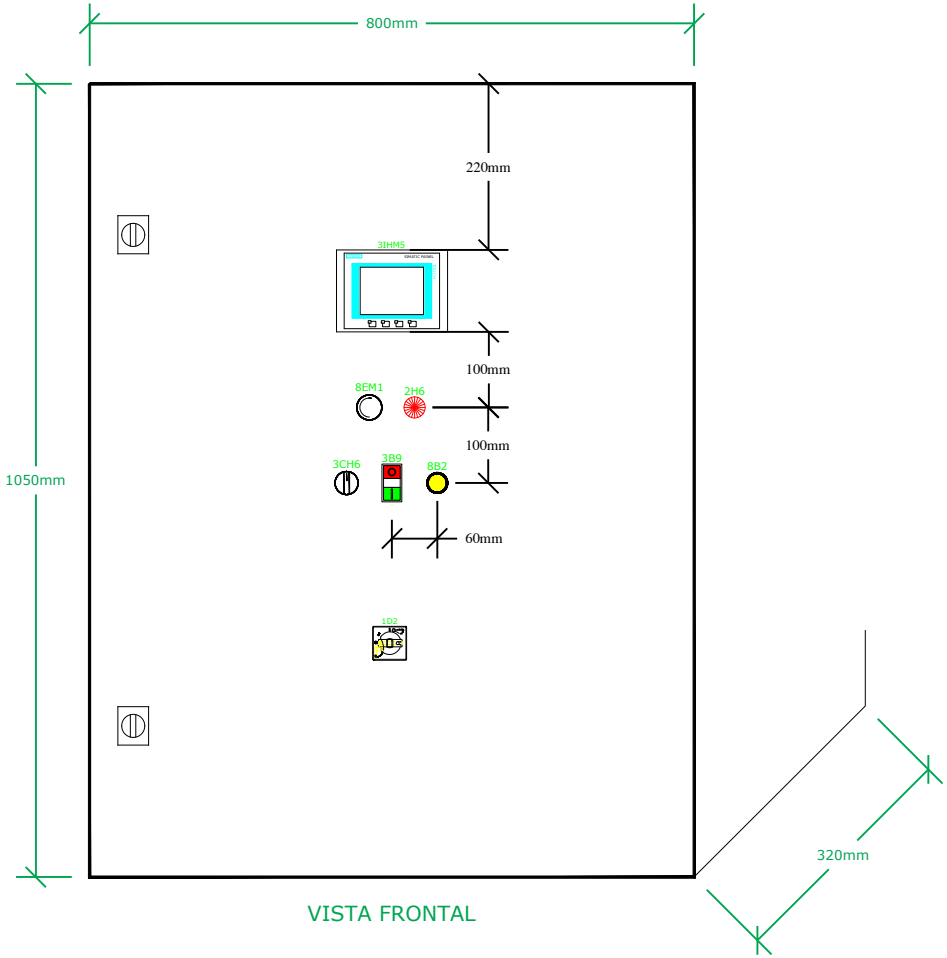

VISTA FRONTAL

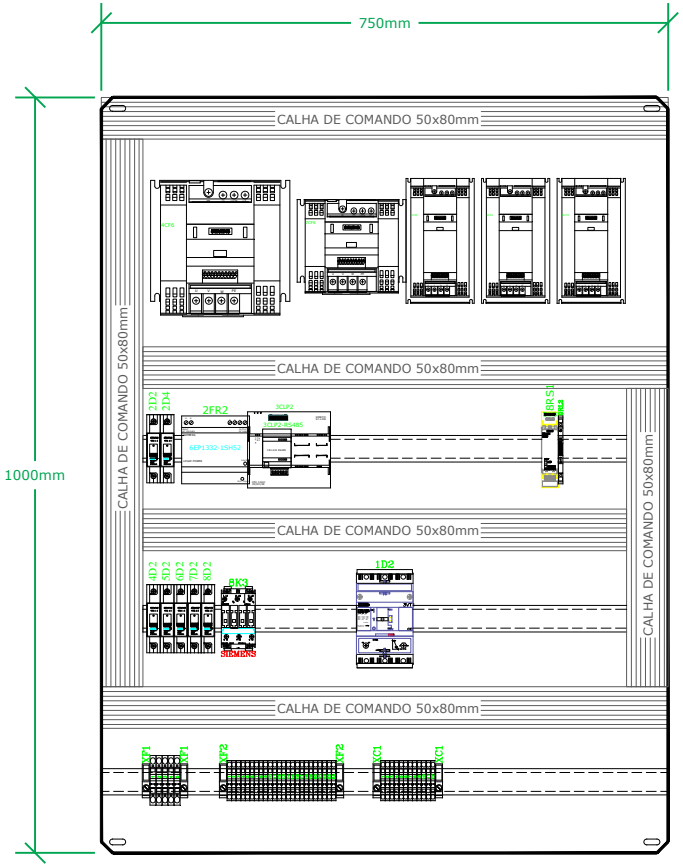

VISTA DA PLACA DE MONTAGEM

Data	Nome	Alteração	Data: 26/12/15	AutomaZOOM Soluções Industriais WWW.AUTOMAZOOM.COM.BR	Cliente: SILVEIRA INDUSTRIAL	Conteúdo: Layout - Vista Externa e Interna		
-			Projetista: FÁBIO					
-			Aprovado: RODRIGO		Obra: QUADRO CALHA VIBRATÓRIA	Cód. Projeto: SIL 04	Arquivo: 62/2015	Folhas: 1 / 1
-			Revisado: FÁBIO					

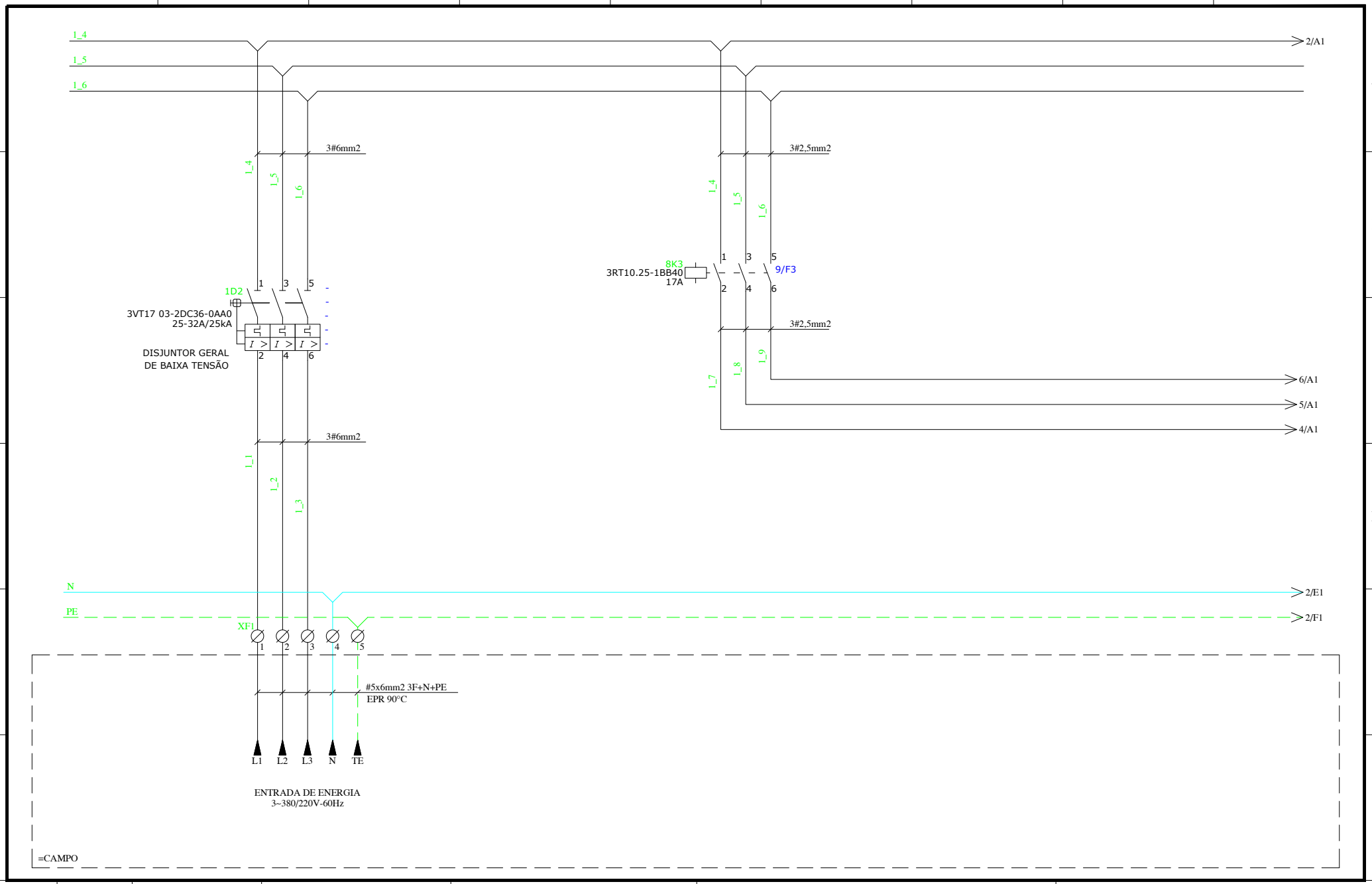

Data	Nome	Alteração	Data: 26/12/15	AutomaZOOM Soluções Industriais WWW.AUTOMAZOOM.COM.BR	Cliente: SILVEIRA INDUSTRIAL	Conteúdo: Diagrama de Entrada de Energia		
-			Projetista: FÁBIO					
-			Aprovado: RODRIGO		Obra: QUADRO CALHA VIBRATÓRIA	Cód. Projeto: SIL 04	Arquivo: 62/2015	Folhas: 1 / 10
-			Revisado: FÁBIO					

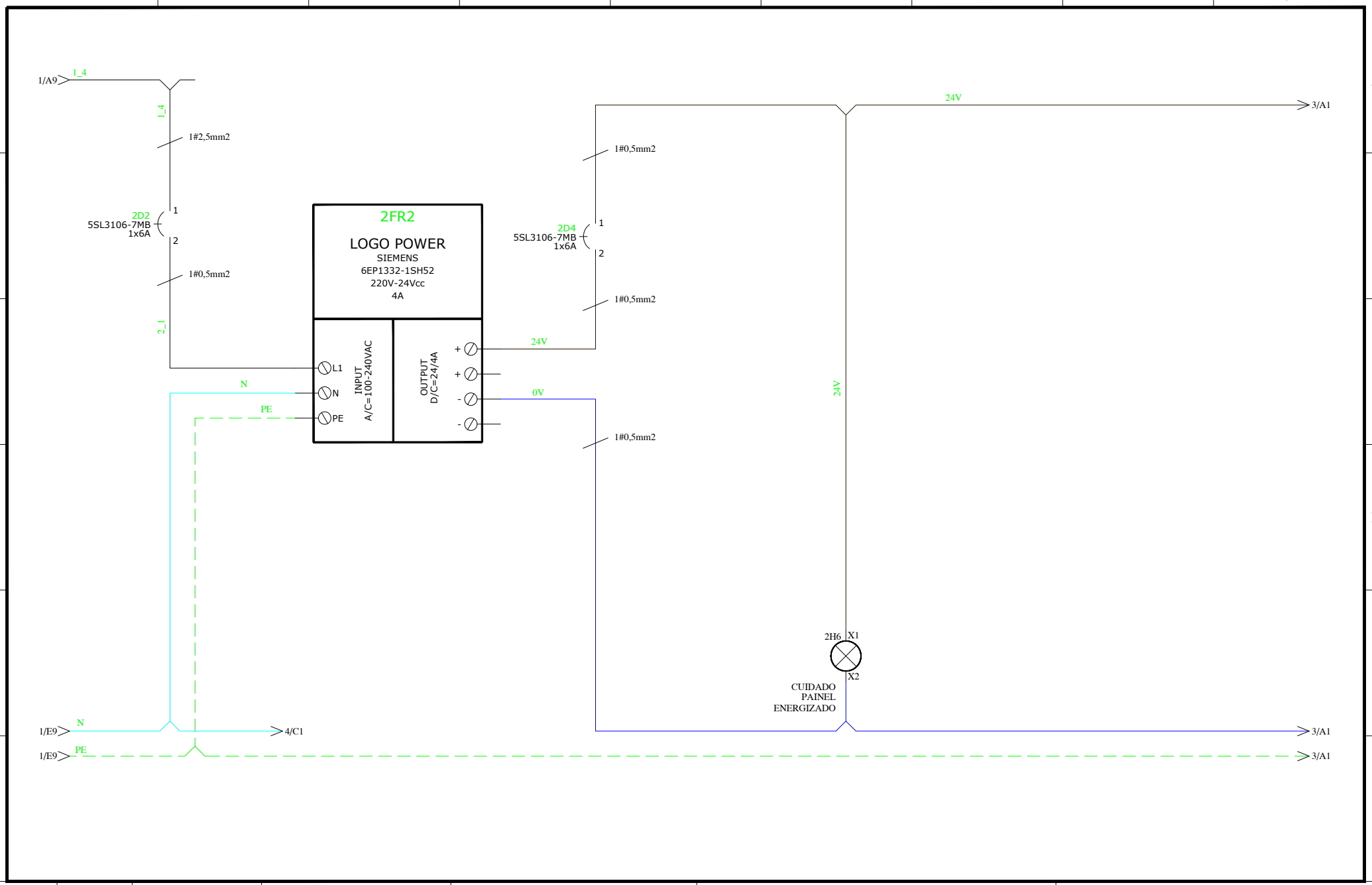

Data	Nome	Alteração	Data: 26/12/15	AutomaZOOM Soluções Industriais WWW.AUTOMAZOOM.COM.BR	Cliente: SILVEIRA INDUSTRIAL	Conteúdo: Diagrama de Comando Fonte		
-			Projetista: FÁBIO					
-			Aprovado: RODRIGO		Obra: QUADRO CALHA VIBRATÓRIA	Cód. Projeto: SIL 04	Arquivo: 62/2015	Folhas: 2 / 10
-			Revisado: FÁBIO					

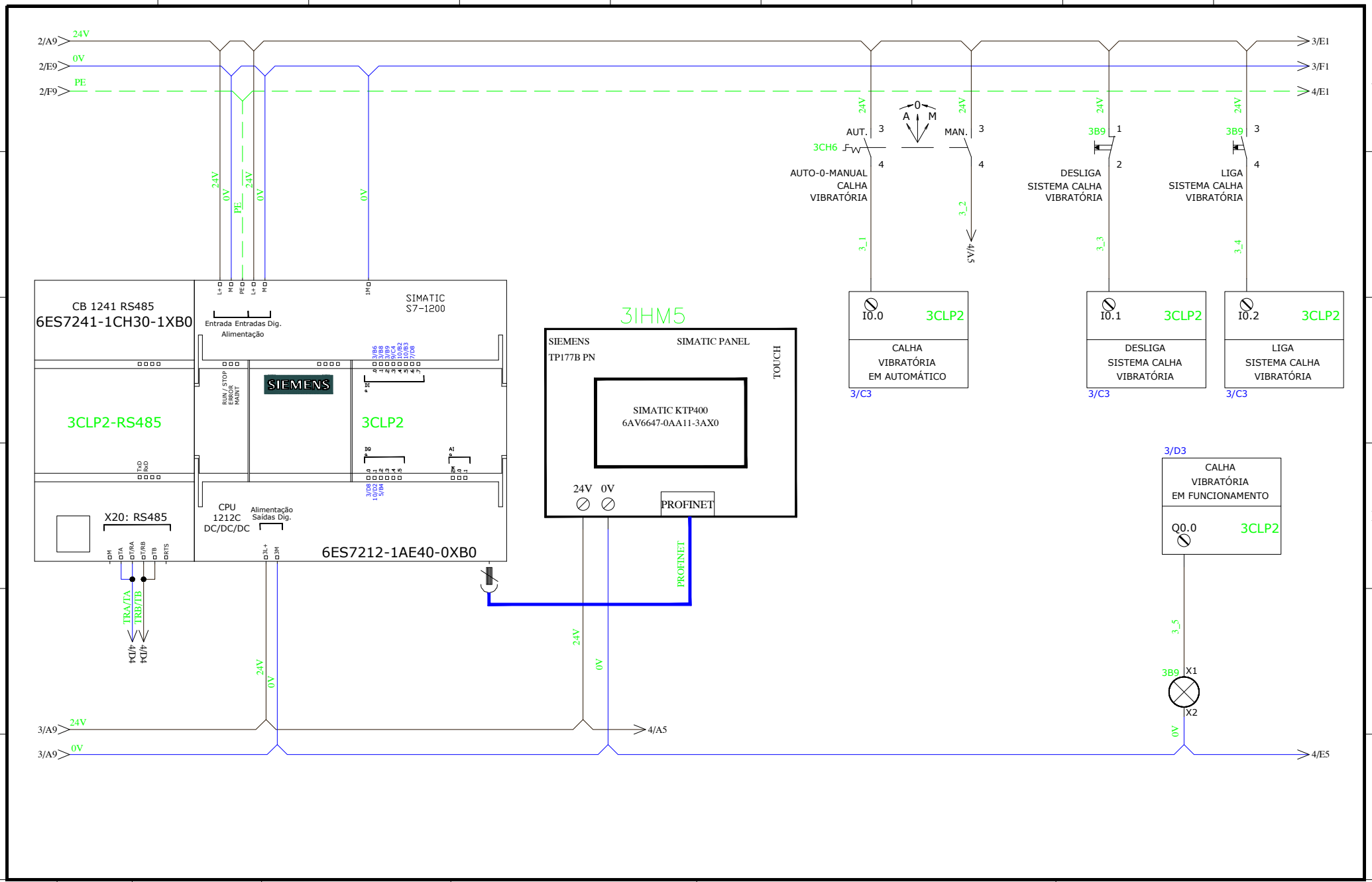

Data	Nome	Alteração	Data: 26/12/15	AutomaZOOM Soluções Industriais WWW.AUTOMAZOOM.COM.BR	Cliente: SILVEIRA INDUSTRIAL	Conteúdo: Diagrama de Comando Micro CLP	
-			Projetista: FÁBIO				
-			Aprovado: RODRIGO		Obra: QUADRO CALHA VIBRATÓRIA	Cód. Projeto: SIL 04	Arquivo: 62/2015
-			Revisado: FÁBIO				Folhas: 3 / 10

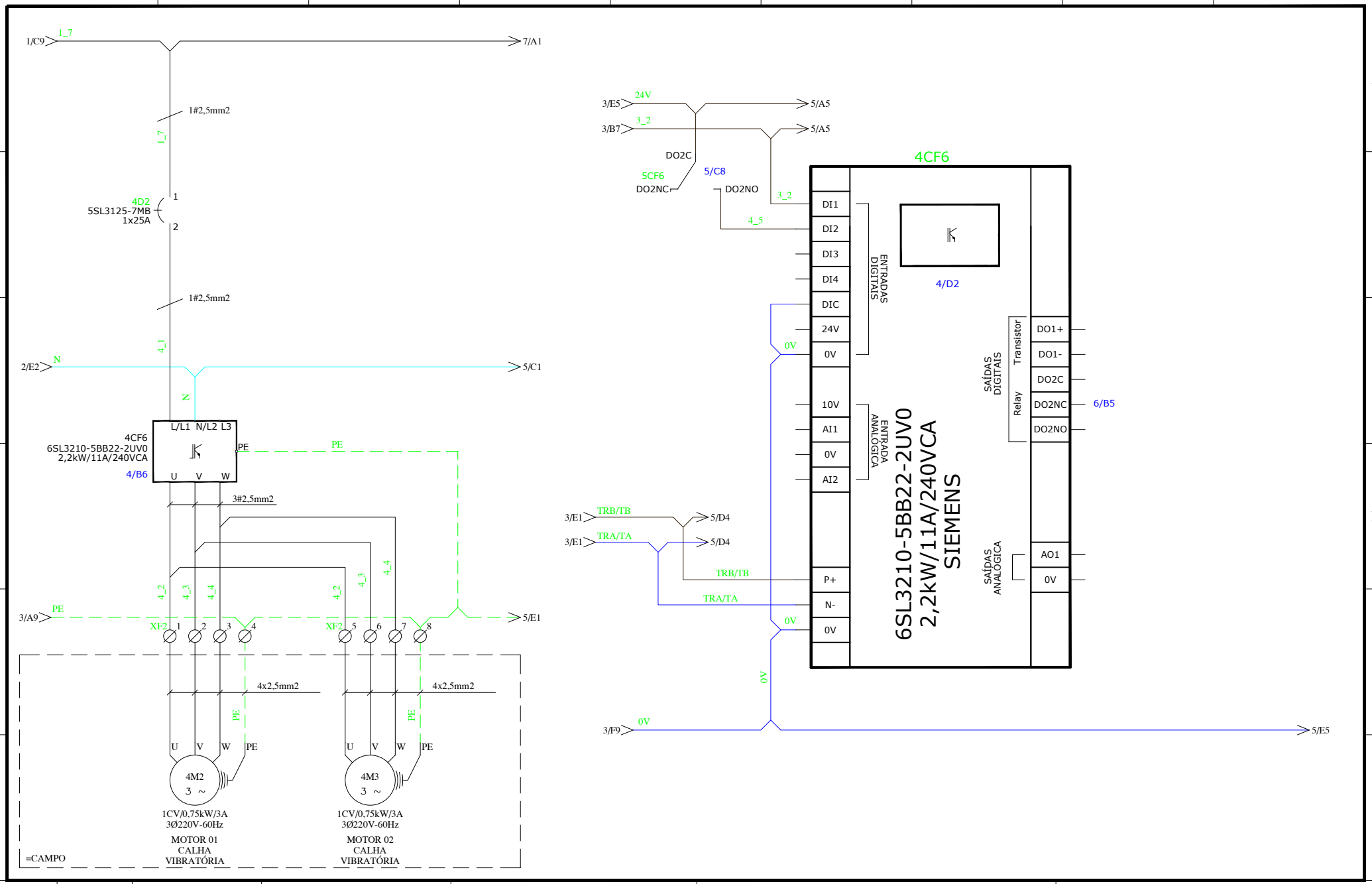

Data	Nome	Alteração	Data: 26/12/15	AutomaZOOM Soluções Industriais WWW.AUTOMAZOOM.COM.BR	Cliente: SILVEIRA INDUSTRIAL	Conteúdo: Diagrama de Força/Comando Calha Vibratória		
-			Projetista: FÁBIO					
-			Aprovado: RODRIGO		Obra: QUADRO CALHA VIBRATÓRIA	Cód. Projeto: SIL 04	Arquivo: 62/2015	Folhas: 4 / 10
-			Revisado: FÁBIO					

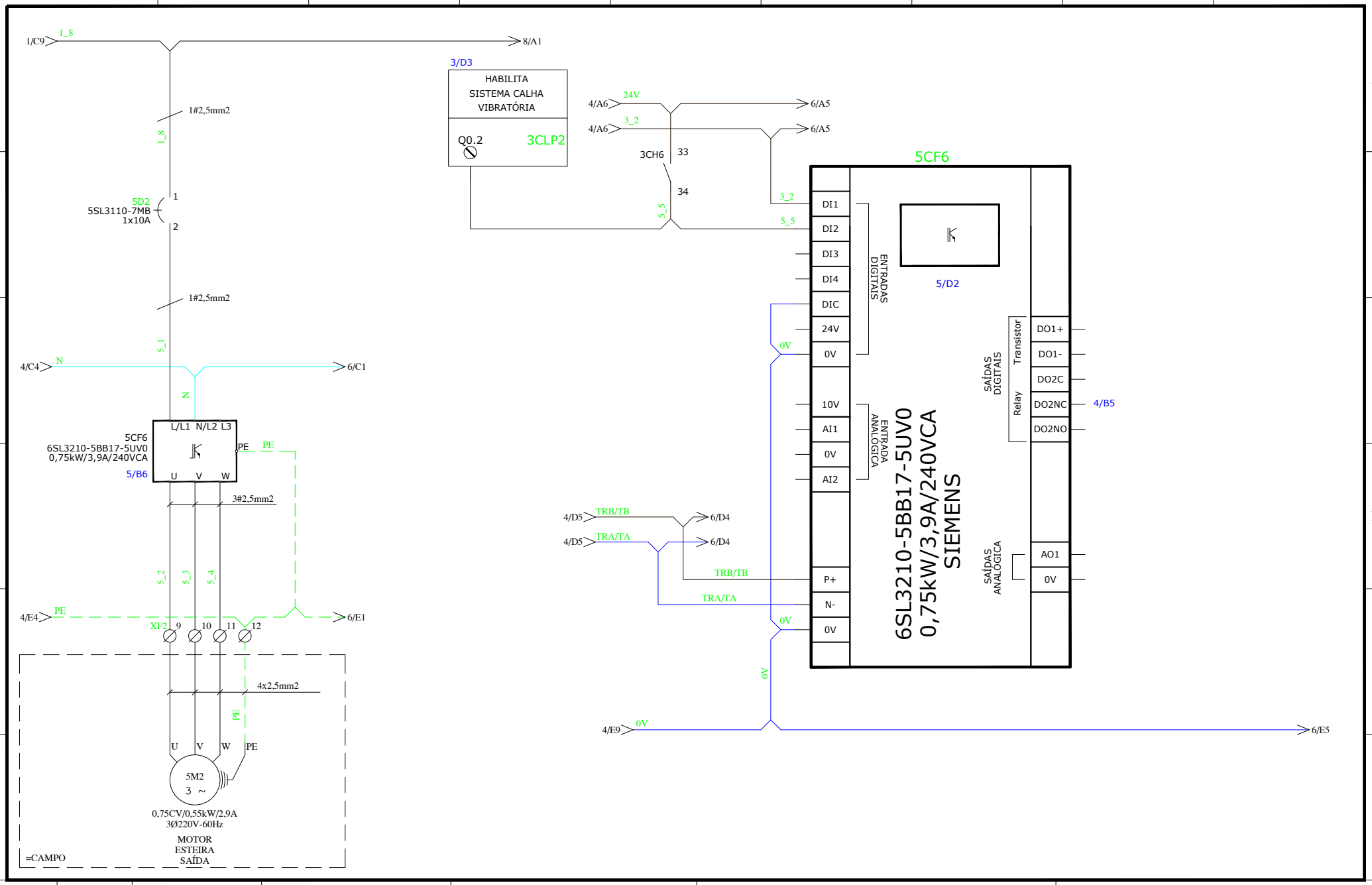

Data	Nome	Alteração	Data: 26/12/15	AutomaZOOM Soluções Industriais WWW.AUTOMAZOOM.COM.BR	Cliente: SILVEIRA INDUSTRIAL	Conteúdo: Diagrama de Força/Comando Esteira Entrada		
-			Projetista: FÁBIO					
-			Aprovado: RODRIGO		Obra: QUADRO CALHA VIBRATÓRIA	Cód. Projeto: SIL 04	Arquivo: 62/2015	Folhas: 5 / 10
-			Revisado: FÁBIO					

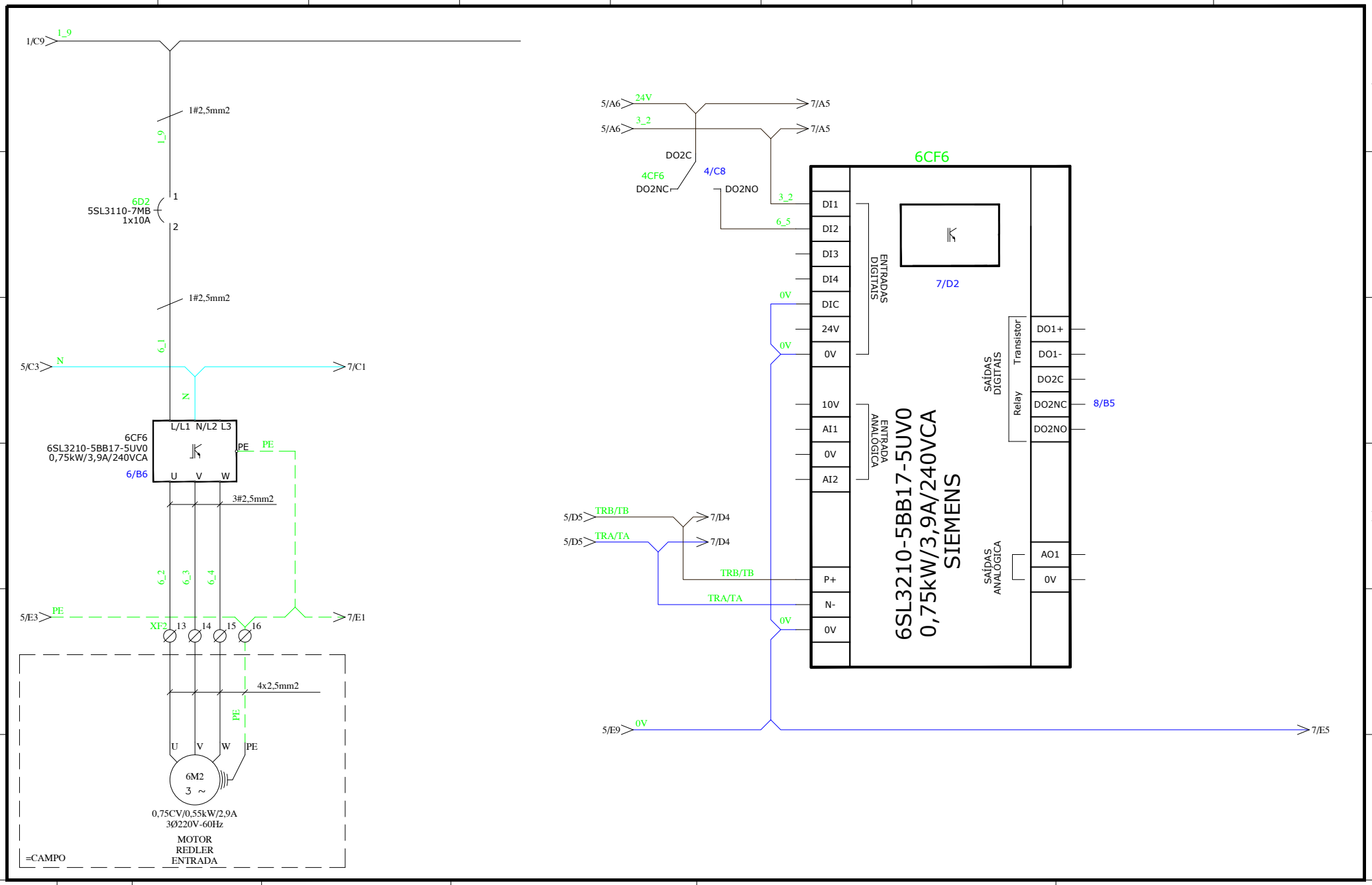

Data	Nome	Alteração	Data: 26/12/15	AutomaZOOM Soluções Industriais WWW.AUTOMAZOOM.COM.BR	Cliente: SILVEIRA INDUSTRIAL	Conteúdo: Diagrama de Força/Comando Esteira Saída		
-			Projetista: FÁBIO					
-			Aprovado: RODRIGO		Obra: QUADRO CALHA VIBRATÓRIA	Cód. Projeto: SIL 04	Arquivo: 62/2015	Folhas: 6 / 10
-			Revisado: FÁBIO					

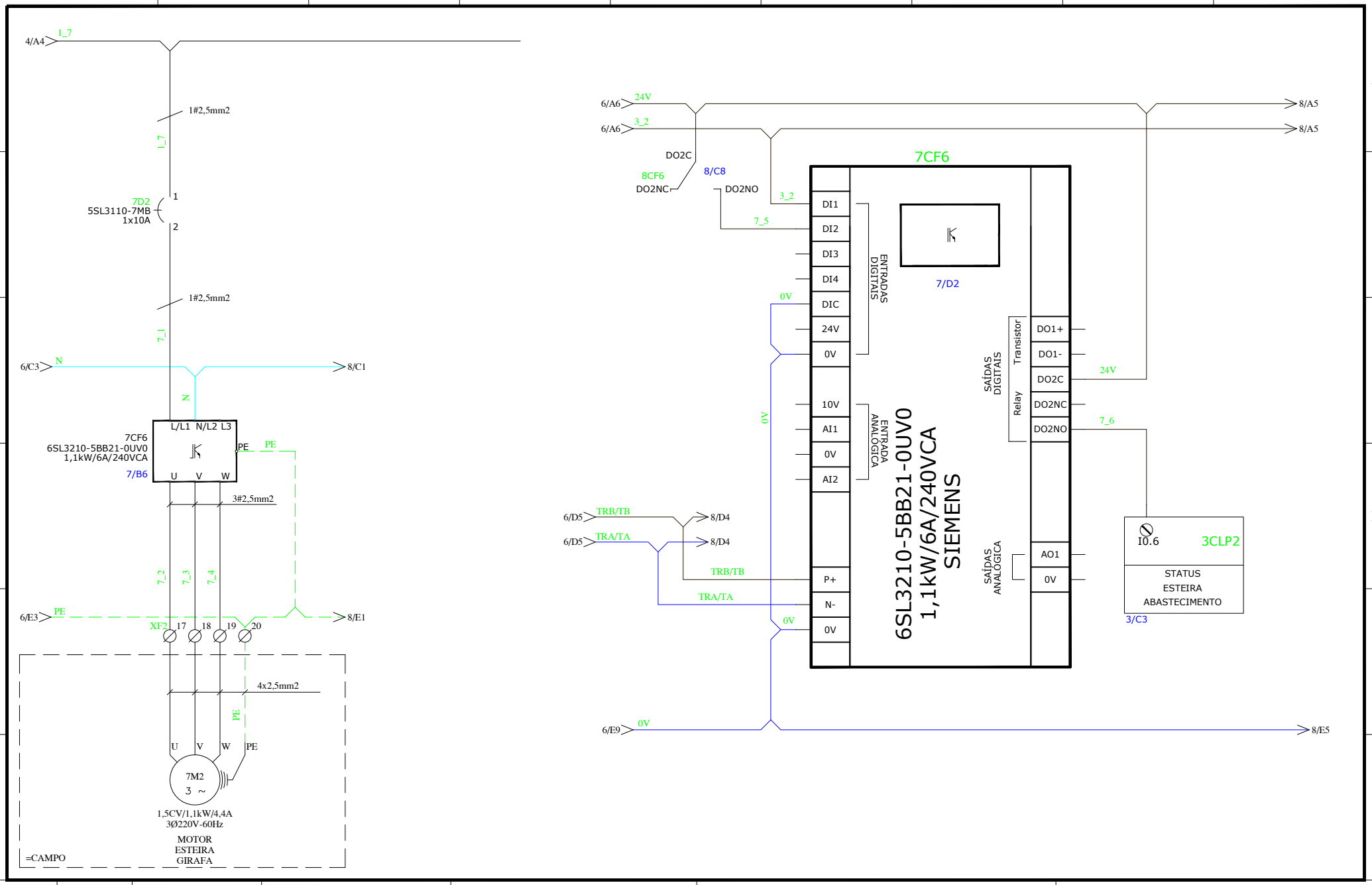

Data	Nome	Alteração	Data: 26/12/15	AutomaZOOM Soluções Industriais WWW.AUTOMAZOOM.COM.BR	Cliente: SILVEIRA INDUSTRIAL	Conteúdo: Diagrama de Força/Comando Esteira Girafa		
-			Projetista: FÁBIO					
-			Aprovado: RODRIGO		Obra: QUADRO CALHA VIBRATÓRIA	Cód. Projeto: SIL 04	Arquivo: 62/2015	Folhas: 7 / 10
-			Revisado: FÁBIO					

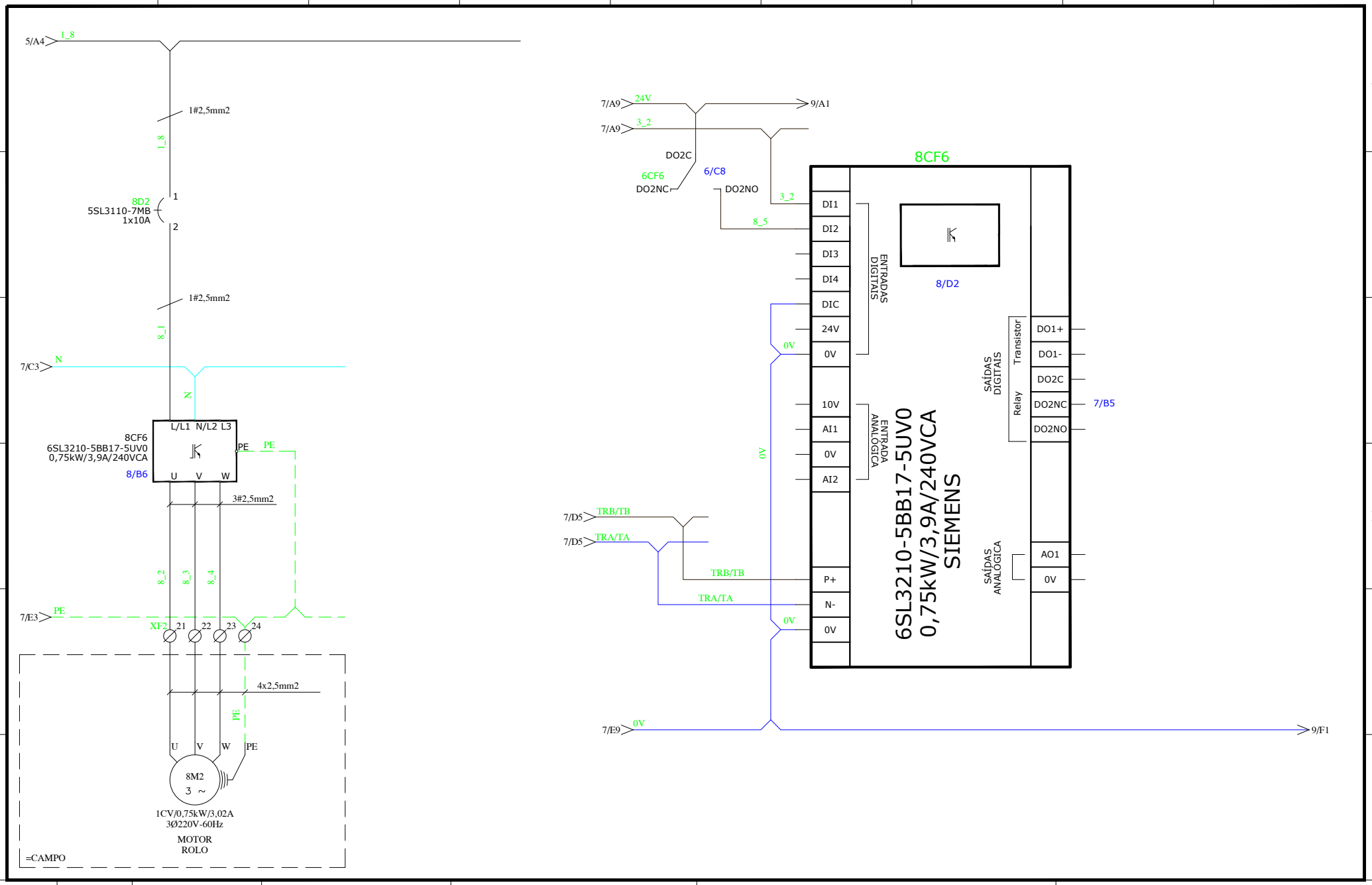

Data	Nome	Alteração	Data: 26/12/15	AutomaZOOM Soluções Industriais WWW.AUTOMAZOOM.COM.BR	Cliente: SILVEIRA INDUSTRIAL	Conteúdo: Diagrama de Força/Comando Silo Dosador		
-			Projetista: FÁBIO					
-			Aprovado: RODRIGO		Obra: QUADRO CALHA VIBRATÓRIA	Cód. Projeto: SIL 04	Arquivo: 62/2015	Folhas: 8 / 10
-			Revisado: FÁBIO					

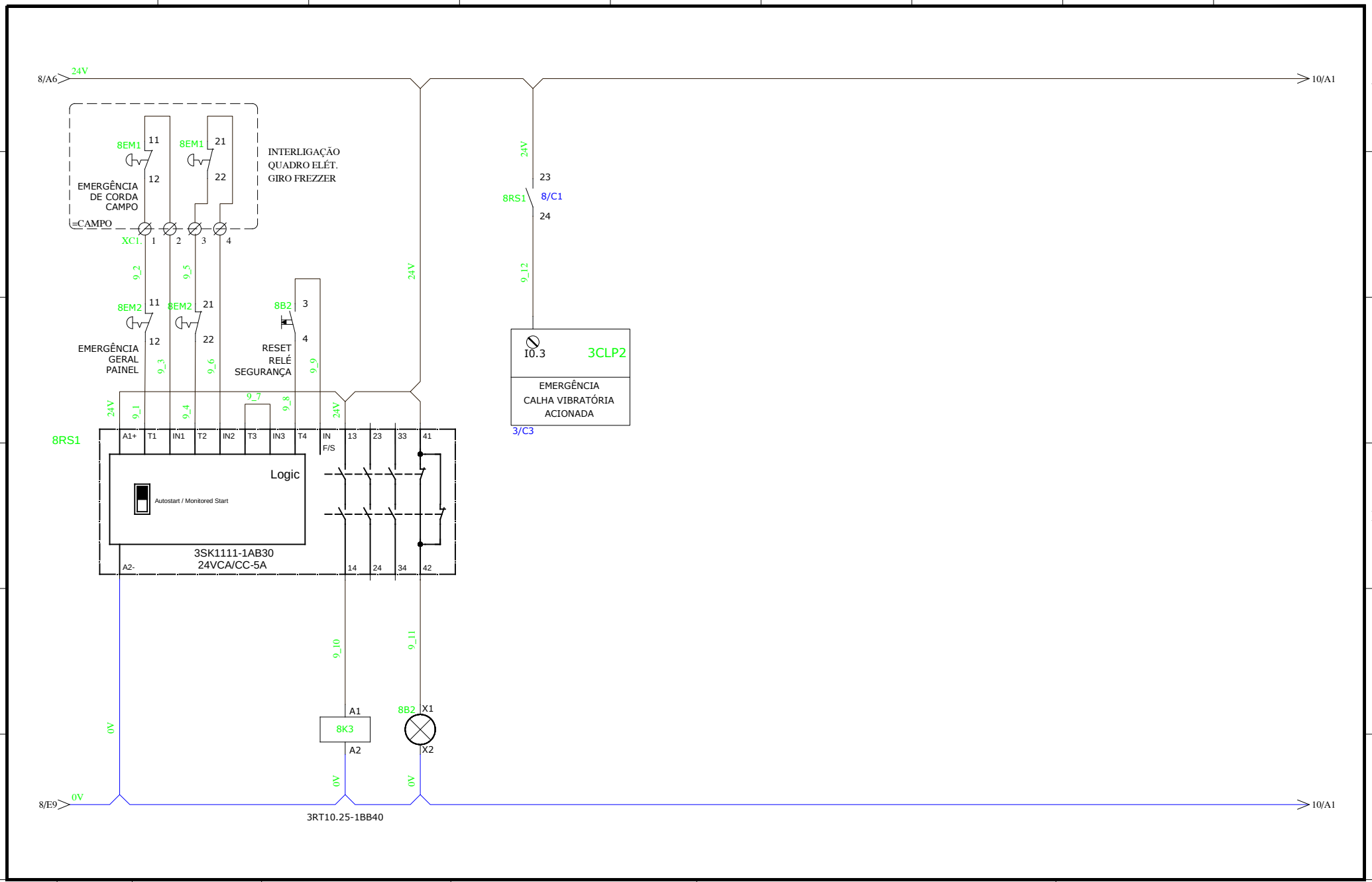

Data	Nome	Alteração	Data: 26/12/15	AutomaZOOM Soluções Industriais WWW.AUTOMAZOOM.COM.BR	Cliente: SILVEIRA INDUSTRIAL	Conteúdo: Diagrama de Comando Relé de Segurança		
-			Projetista: FÁBIO					
-			Aprovado: RODRIGO		Obra: QUADRO CALHA VIBRATÓRIA	Cód. Projeto: SIL 04	Arquivo: 62/2015	Folhas: 9 / 10
-			Revisado: FÁBIO					

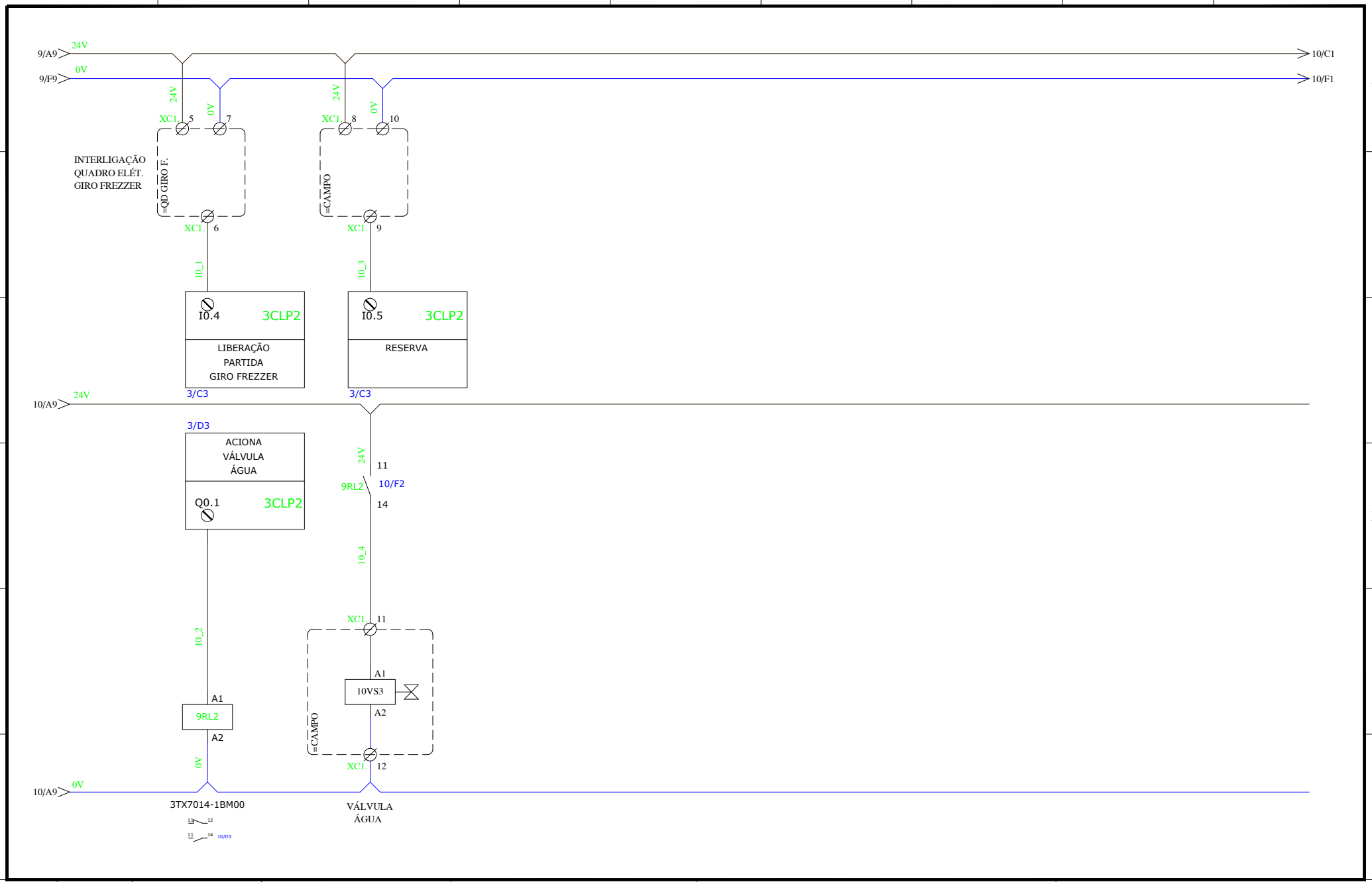

Data	Nome	Alteração	Data: 26/12/15	AutomaZOOM Soluções Industriais WWW.AUTOMAZOOM.COM.BR	Cliente: SILVEIRA INDUSTRIAL	Conteúdo: Diagrama de Comando Micro CLP		
-			Projetista: FÁBIO					
-			Aprovado: RODRIGO		Obra: QUADRO CALHA VIBRATÓRIA	Cód. Projeto: SIL 04	Arquivo: 62/2015	Folhas: 10 / 10
-			Revisado: FÁBIO					

DATA DA CRIAÇÃO: 19/01/16

LISTA DE MATERIAIS

HORA : 19:31:51

ITEM	QUANT.	TAG	DESCRIÇÃO	COD. FABRICANTE	TENSÃO/FREQ.	CORRENTE	FABRICANTE	COD. SISTEMA
1	1	8K3	CONTATOR TRIPOLAR DE MANOBRA	3RT10.25-1BB40	24VCC	17A	SIEMENS	
2	1		PLACA DE IDENTIFICAÇÃO SKS/PC 20x7 Typ:95	86401664	-	-	MURR - 3M	-
3	1	1D2	DISJUNTOR TRIPOLAR 3VT1703	3VT17 03-2DC36-0AA0	380-415V/60Hz	25-32A/25kA	SIEMENS	
4	1		EIXO PROLONGADOR 350mm 3VT1	3VT9100-3HJ10	-	-	SIEMENS	-
5	1		ACIONAMENTO EXTERNO 3VT1-IP66	3VT9100-3HG20	-	-	SIEMENS	-
6	1		MANOPLA COM BLOQUEIO POR CADEADO 3VT1	3VT9100-3HE20	-	-	SIEMENS	-
7	1		ACOPLAMENTO FRONTAL 3VT1	3VT9100-3HA10	-	-	SIEMENS	-
8	1	9RL2	ACOPLADOR A RELE (3TX7014-1BM00,24VCC)	3TX7014-1BM00	24VCC/60Hz	3A	SIEMENS	
9	1	3B9	BOTÃO COMANDO FRONTAL DUPLO LIGA-DESLIGA E SINALIZAÇÃO	3SU1001-3AB42-0AK0	24VCC	-	SIEMENS	
10	1		ELEMENTO SOQUETE COM LED INCORPORADO VERMELHO	3SB34 00-1PB	24Vca/cc-60Hz	-	SIEMENS	-
11	1		ELEMENTO DE CONTATO 1NA	3SU1400-1AA10-1BA0	230Vac/24Vcc	6/10A	SIEMENS	
12	1		ELEMENTO DE CONTATO 1NF	3SU1400-1AA10-1CA0	230Vac/24Vcc	6/10A	SIEMENS	
13	2	8EM2-8EM1	BOTÃO DE COMANDO FRONTAL COGUMELO COM DESTRAVAMENTO GIRATÓRIO (1NF), 40mm	3SB30 00-1HA20			SIEMENS	
14	4		ELEMENTO DE CONTATO MONITORADO 1NF	3SB34 00-0M	230Vac/24Vcc	6/10A	SIEMENS	
15	1	8B2	BOTÃO DE COMANDO SINALIZADO AMARELO (1NA), 22mm	3SB6133-0DB30-1BA0	24VCC		SIEMENS	
16	1	3CH6	COMUTADOR DE COMANDO FRONTAL COM RETENÇÃO 3 POSIÇÕES 2x50º PT, 22mm	3SB6130-2AL10-1NA0			SIEMENS	
17	1		ELEMENTO DE CONTATO 1NA	3SB34 00-0B	230Vac/24Vcc	6/10A	SIEMENS	
18	1	3CLP2	CPU 8 ENTRADAS 6 SAÍDAS DIGITAIS/2 ENT. ANALÓGICA 1212C DC/DC/DC	6ES7212-1AE40-0XB0	24VCC		SIEMENS	
19	7		CONECTOR DE PASSAGEN SAK 2,5	8WH2 000-0AF00	800VCA	31A	SIEMENS	
20	29		CONECTOR DE PASSAGEN SAK 2,5	8WH2 000-0AF00	800VCA	31A	SIEMENS	
21	5		CONECTOR DE PASSAGEM 6mm2	8WH2 000-0AH00	800VCA	52A	SIEMENS	
22	2	2D4-2D2	DISJUNTOR MONOPOLAR 5SL3106-7MB (6A)	5SL3106-7MB	220-110V/ 3kA	1x6A	SIEMENS	-
23	4	8D2-6D2-5D2-7D2	DISJUNTOR MONOPOLAR 5SL3110-7MB (10A)	5SL3110-7MB	220-110V/ 3kA	1x10A	SIEMENS	-
24	1	4D2	DISJUNTOR MONOPOLAR 5SL3125-7MB (25A)	5SL3125-7MB	220-110V/ 3kA	1x25A	SIEMENS	-
25	7	3CLP2						
26	1	2FR2	FONTE RETIFICADORA LOGO 6EP1332-1SH52 220/24Vcc	6EP1332-1SH52	220V-24Vcc	4A	SIEMENS	
27	6		GARRA FINAL 8WA1	8WA1	-	-	SIEMENS	-
28	1	3IHM5	SIMATIC KTP400	6AV6647-0AA11-3AX0				
29	3	8CF6-5CF6-6CF6	INVERSOR DE FREQUENCIA 0,75kW/3,9A/240VCA	6SL3210-5BB17-5UV0	200-240V/60Hz	0,75kW/3,9A/240VCA	SIEMENS	-
30	1	7CF6	INVERSOR DE FREQUENCIA 1,1kW/6A/240VCA	6SL3210-5BB21-0UV0	200-240V/60Hz	1,1kW/6A/240VCA	SIEMENS	-
31	1	4CF6	INVERSOR DE FREQUENCIA 2,2kW/11A/240VCA	6SL3210-5BB22-2UV0	200-240V/60Hz	2,2kW/11A/240VCA	SIEMENS	-
32	1	3CLP2-RS485	MODULO DE REDE RS485 CB1241	6ES7241-1CH30-1XB0				
33	1	QUADRO1	QUADRO DE COMANDO IP 54, QUADRO INOX, 1050x800x320mm	105.80.32		-	SILVEIRA INDUSTRIAL	
34	1	8RS1	RELÉ DE SEGURANÇA AUTO MONITORADO	3SK1111-1AB30	24VCA/CC-60Hz	24VCA/CC-5A	SIEMENS	
35	1	2H6	SINALIZAÇÃO VERMELHO	3SB3001-6AA20	-	-	SIEMENS	
36	3	3CLP2						

Data	Nome	Alteração				
-			Data: 26/12/15	AutomaZOOM Soluções Industriais WWW.AUTOMAZOOM.COM.BR	Cliente: SILVEIRA INDUSTRIAL	Conteúdo: Lista de Materiais
-			Projetista: FÁBIO			
-			Aprovado: RODRIGO		Obra: QUADRO CALHA VIBRATÓRIA	Cód. Projeto: SIL 04 / Arquivo: 62/2015
-			Revisado: FÁBIO			Folhas: 1 / 1

ATENÇÃO! INFORMAÇÕES IMPORTANTES PARA OS SEGUINTES PROCEDIMENTOS

FABRICAÇÃO	TRANSPORTE/INSTALAÇÃO	OPERAÇÃO/MANUTENÇÃO
MONTAGEM CONFORME NORMAS ABNT EM VIGOR. APLICAÇÃO E INSTALAÇÃO DOS EQUIPAMENTOS CONFORME RESPECTIVAS CARACTERÍSTICAS TÉCNICAS. OS DISJUNTORES DE MAIOR PORTE, E OS EQUIPAMENTOS ELETRÔNICOS, COMO INVERSORES E SOFTSTARTS, QUANDO HOUVEREM DEVERÃO TER SUAS CARCAÇAS LIGADAS À BARRA DE TERRA.	ESTE EQUIPAMENTO DEVE SER MANUSEADO E TRANSPORTADO COM O MÁXIMO CUIDADO, EVITANDO-SE QUEDAS, UMIDADE E TEMPERATURAS ELEVADAS. CASO CONTRÁRIO O EQUIPAMENTO PODERÁ SOFRER DANOS. APÓS O MANUSEIO DE TRANSPORTE E ANTES DA ENERGIZAÇÃO DO EQUIPAMENTO, VERIFIQUE OS PONTOS DE CONEXÕES ELÉTRICAS E FIXAÇÕES MECÂNICAS, DEVENDO ESTES SEREM REAPERTADOS.	ESTE É UM EQUIP. DE CONTROLE DE ENERGIA ELÉTRICA. FALHAS DE OPERAÇÃO OU DE FUNCIONAMENTO PODEM CAUSAR DANOS A PESSOAS, MÁQUINAS OU PROCESSOS. É IMPRESCINDÍVEL A LEITURA COMPLETA DOS PROJETOS, COM O EQUIPAMENTO DESLIGADO PARA EVITAR PRODUTO PARA SUA UTILIZAÇÃO. EM CASO DE MANUTENÇÃO OU MANUSEIO, TRABALHE COM O EQUIPAMENTO DESLIGADO PARA EVITAR CHOQUES ELÉTRICOS. ESTE EQUIPAMENTO POSSUI TENSÕES LETAIS. NECESSÁRIO INSPEÇÃO PERIÓDICA DO ESTADO DOS FUSÍVEIS, CAPACITORES E DEMAIS EQUIPAMENTOS, QUANDO HOUVEREM.

Data	Nome	Alteração					
-			Data: 26/12/15	AutomaZOOM Soluções Industriais WWW.AUTOMAZOOM.COM.BR	Cliente: SILVEIRA INDUSTRIAL	Conteúdo: Atenção	
-			Projetista: FÁBIO				
-			Aprovado: RODRIGO		Obra: QUADRO CALHA VIBRATÓRIA	Cód. Projeto: SIL 04	Arquivo: 62/2015
-			Revisado: FÁBIO				Folhas: 1 / 1

1	2	3	4	5	6	7	8	9
SÍMBOLO	DESCRIÇÃO	SÍMBOLO	DESCRIÇÃO	SÍMBOLO	DESCRIÇÃO	SÍMBOLO	DESCRIÇÃO	SÍMBOLO	DESCRIÇÃO
	JUNÇÃO DE CONDUTORES	13 14	CONTATO NORMALMENTE ABERTO	3 4	SENSOR FOTOELÉTRICO 2 FIOS CONTATO NORMALMENTE ABERTO	13 14	FIM-DE-CURSO MECÂNICA CONTATO NORMALMENTE ABERTO		INDICACAÇÃO DE EQUIPAMENTO DE CAMPO
X1 1	BORNE	21 22	CONTATO NORMALMENTE FECHADO	1 2	SENSOR FOTOELÉTRICO 2 FIOS CONTATO NORMALMENTE FECHADO	21 22	FIM-DE-CURSO MECÂNICA CONTATO NORMALMENTE FECHADO	U V M 1PH	CONJUNTO DE VENTILAÇÃO PARA PAINÉIS
1	CONECTOR PLUG-SOQUETE (MACHO-FEMEA)	NF NA C	CONTATO REVERSOR DE RELÊ	1 3 4	SENSOR FOTOELÉTRICO 3 FIOS CONTATO NORMALMENTE ABERTO	P 21 22	PRESSOSTATO	1 2	LÂMPADA PARA ILUMINAÇÃO DE PAINÉIS (FLUORESCENTE)
X1 1	BORNE FUSÍVEL SEM LED	13 14	CHAVE COMUTADORA NA	1 3 2	SENSOR FOTOELÉTRICO 3 FIOS CONTATO NORMALMENTE FECHADO	°C 21 22	TERMOSTATO	1 2	LÂMPADA PARA ILUMINAÇÃO DE PAINÉIS (INCANDESCENTE)
X1 1	BORNE FUSÍVEL COM LED	E 13 14	BOTOEIRA DE IMPULSO	U V W	TRANSFORMADOR TRIFÁSICO	F 21 22	FLUXOSTATO	1 3 4 2 5	TRANSFORMADOR PARA FONTE DE ALIMENTAÇÃO CC
1 2	FUSÍVEL DE VIDRO	13 14	BOTOEIRA DE IMPULSO NA ILUMINADA	1 3 4 2	TRANSFORMADOR MONOFÁSICO DE COMANDO	A1 A2	SUPRESSOR RC		CAPACITOR CERÂMICO
1 2	FUSÍVEL DIAZED / NH	1 2 13 14	CHAVE COMUTADORA DE 2 POSIÇÕES	1 2	TRANSFORMADOR DE CORRENTE		FILTRO DE LINHA	+	CAPACITOR ELETROLÍTICO
1 2 13 14	FUSÍVEL COM CONTATO PARA ALARME	1 0 2 13 14	CHAVE COMUTADORA DE 3 POSIÇÕES	U V W	TRANSFORMADOR DE PARTIDA		MALHA DE BLINDAGEM	P1 V P2	INSTRUMENTO ANALÓGICO
1 2	DISJUNTOR TERMOMAGNÉTICO	1 0 2 13 14	CHAVE COMUTADORA DE 3 POSIÇÕES COM RETORNO AO CENTRO	U V W PE MOTOR 3 ~	MOTOR DE INDUÇÃO TRIFÁSICO		TERRA	P1 888.88 P2	INSTRUMENTO DIGITAL
1 3 5 2 4 6	CHAVE COMUTADORA ROTATIVA 3 PÓLOS	21 22	CHAVE COGUMELO (EMERGÊNCIA)	+ MOTOR = -	MOTOR DE CORRENTE CONTÍNUA	1 2	RESISTOR	~ 888.88 888.88 °C A1 A2 +	CONTROLADOR / INDICADOR DE TEMPERATURA ELETRÔNICO
1 3 5 2 4 6	SECCIONADORA FUSÍVEL	U V W 30	SUPRESSOR A VARISTOR TRIFÁSICO	L1 L2 MOTOR 1 ~	MOTOR DE INDUÇÃO MONOFÁSICO	1 3 2	POTENCIÔMETRO	A1 13 ~ ~ LB A2 14	ACOPLADOR ÓPTICO DE ENTRADA AC / AC
1 3 5 2 4 6	CHAVE COMUTADORA ROTATIVA 3 PÓLOS COM FUSÍVEIS	Fe 3 4	SENSOR INDUTIVO 2 FIOS CONTATO NORMALMENTE ABERTO	1 2	INDUTOR	+ - 1 2	SHUNT	A1 13 ~ + LB A2 14	ACOPLADOR ÓPTICO DE ENTRADA AC /DC
	DISJUNTOR TERMOMAGNÉTICO AJUSTÁVEL	Fe 1 2	SENSOR INDUTIVO 2 FIOS CONTATO NORMALMENTE FECHADO	A1 A2	VÁLVULA SOLENÓIDE (PNEUMÁTICA OU HIDRÁULICA)	+ -	BATERIA	A1 13 + ~ LB A2 14	ACOPLADOR ÓPTICO DE SAÍDA A TIRISTOR
	RELÊ DE FUGA	1 Fe 3 4	SENSOR INDUTIVO 3 FIOS CONTATO NORMALMENTE ABERTO	A1 A2	BOBINA DE RELÊ OU CONTATORA	+ -	BANCO DE BATERIAS	A1 13 + - LB A2 14	ACOPLADOR ÓPTICO DE SAÍDA A TRANSISTOR
U> 13 21 14 22	RELÊ DE SOBRETENSÃO	1 Fe 3 2	SENSOR INDUTIVO 3 FIOS CONTATO NORMALMENTE FECHADO	1 2	SINALEIRO	A K	DIODO RETIFICADOR	A1 13 + LB A2 14	ACOPLADOR DE SAÍDA A RELÊ
U< 13 21 14 22	RELÊ DE SUBTENSÃO	3 4	SENSOR CAPACITIVO 2 FIOS CONTATO NORMALMENTE ABERTO	1 2	LÂMPADA DE SINALIZAÇÃO COM RESISTOR SÉRIE ACOPLADO	~ - + ~	PONTE RETIFICADORA		BORNE DE TERRA (PE)
I> 13 21 14 22	RELÊ DE SOBRECORRENTE	1 2	SENSOR CAPACITIVO 2 FIOS CONTATO NORMALMENTE FECHADO	1 2	ALARME SONORO		TOMADA DE SAÍDA DE FORÇA AUXILIAR 2P+T	= > 13 21 14 22	RELÊ DE NÍVEL
I 13 21 14 22	RELÊ TÉRMICO	1 3 4	SENSOR CAPACITIVO 3 FIOS CONTATO NORMALMENTE ABERTO	1 2	ALARME AUDIOVISUAL	~ ~ + -	CONVERSOR CA/CC	R S T PE G 3 ~	GERADOR AC TRIFÁSICO
R S T 13 21 14 22	MONITOR DE REDE / FALTA DE FASE	1 3 2	SENSOR CAPACITIVO 3 FIOS CONTATO NORMALMENTE FECHADO	- +	TERMOPAR	A1 A2	CONJUNTO DE FREIO ELETROMECÂNICO P/MOTOR		CÉLULA TRIFÁSICA PARA CAPACITORES F.P.

Data	Nome	Alteração				
-			Data: 26/12/15	AutomaZOOM Soluções Industriais WWW.AUTOMAZOOM.COM.BR	Cliente: SILVEIRA INDUSTRIAL	Conteúdo: Legenda
-			Projetista: FÁBIO		Obra: QUADRO CALHA VIBRATÓRIA	Cód. Projeto: SIL 04 / Arquivo: 62/2015
-			Aprovado: RODRIGO			Folhas: 1 / 1
-			Revisado: FÁBIO			

DATA DA CRIAÇÃO:19/01/16

LISTA DE PLAQUETAS

HORA : 19:31:10

ITEM	TAG	TAMANHO	DESCRIÇÃO PLACAS	ITEM	TAG	TAMANHO	DESCRIÇÃO PLACAS	ITEM	TAG	TAMANHO	DESCRIÇÃO PLACAS
1	1D2		DISJUNTOR GERAL DE BAIXA TENSÃO								
2	2H6		CUIDADO PAINEL ENERGIZADO								
3	3B9		LIGA SISTEMA CALHA VIBRATÓRIA								
4	3CH6		AUTO-0-MANUAL CALHA VIBRATÓRIA								
				15	3IHM5		IHM CONTROLE PROCESSO				
				16	8B2		RESET RELÉ SEGURANÇA				
				17	8EM1		EMERGÊNCIA DE CORDA CAMPO				
				18	8EM2		EMERGÊNCIA GERAL PAINEL				

Data	Nome	Alteração	
-			Data: 26/12/15
-			Projetista: FÁBIO
-			Aprovado: RODRIGO
-			Revisado: FÁBIO

AutomaZOOM Soluções Industriais
WWW.AUTOMAZOOM.COM.BR

Cliente	Conteúdo		
SILVEIRA INDUSTRIAL	Lista de Plaquetas		
Obra	Cód. Projeto	Arquivo	Folhas:
QUADRO CALHA VIBRATÓRIA	SIL 04	62/2015	1 / 1